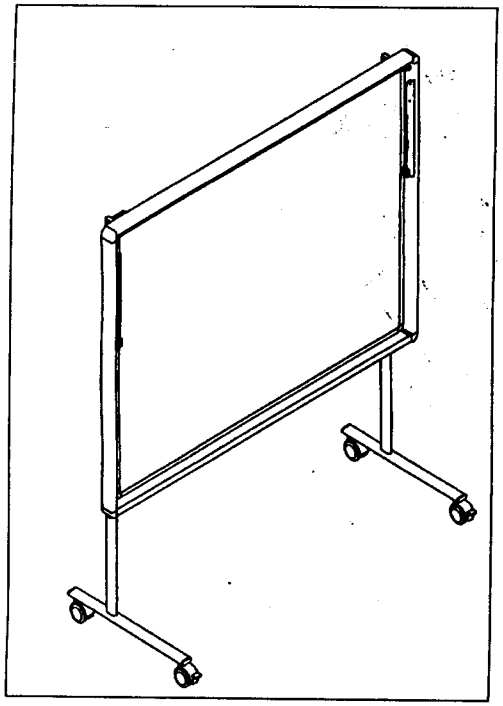

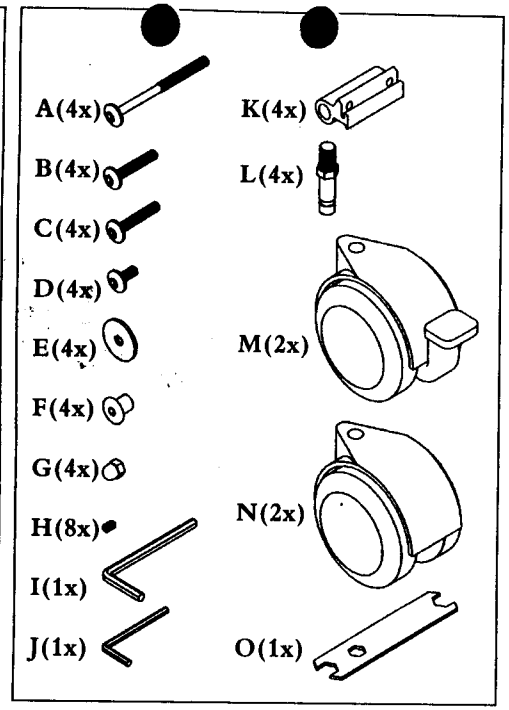
A(4x)
B(4x)
C(4x)
D(4x)
E(4x)
F(4x)
G(4x)
H(8x)
I(1x)
J(1x)
K(4x)
L(4x)
M(2x)
N(2x)
O(1x)

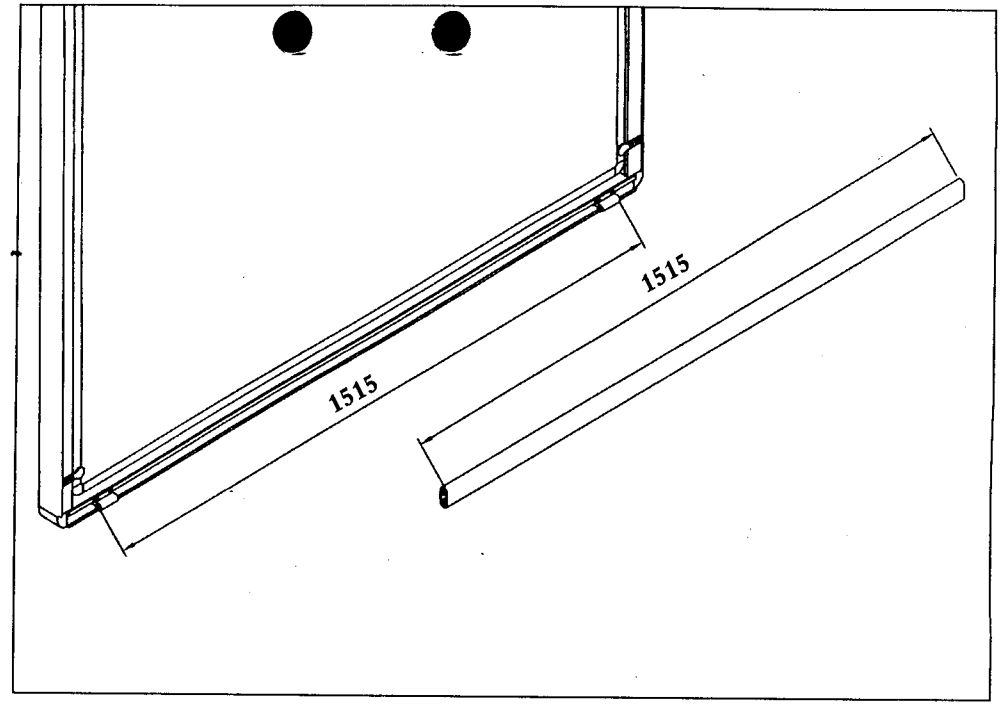
1515
1515

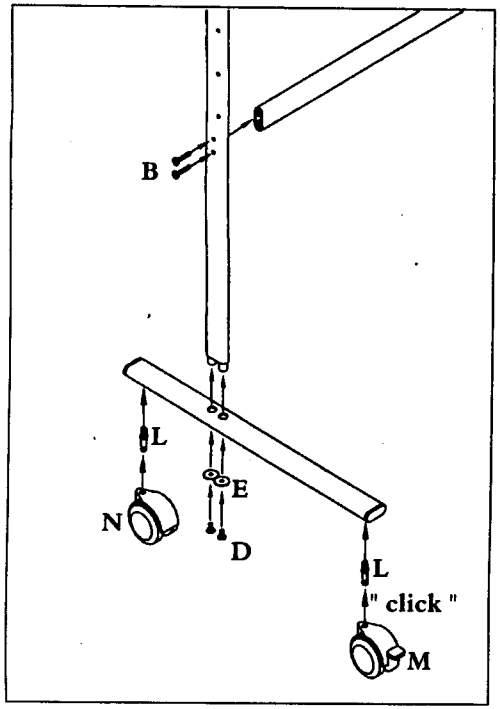
B
L
N
E
D
L
" click "
M

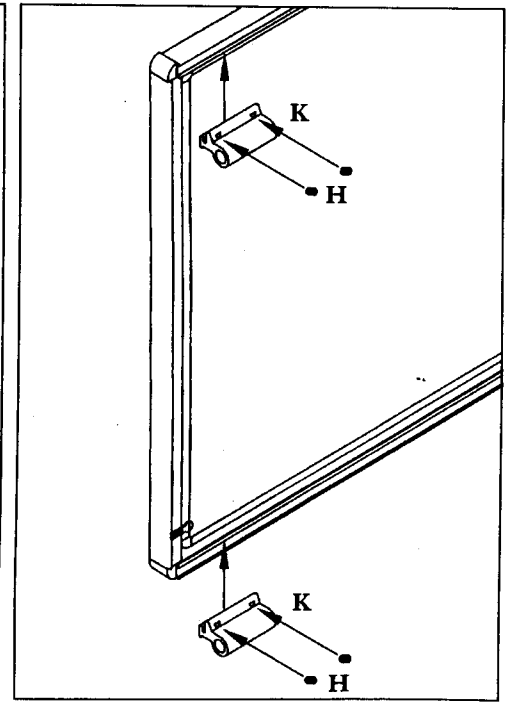
K
H
K
H

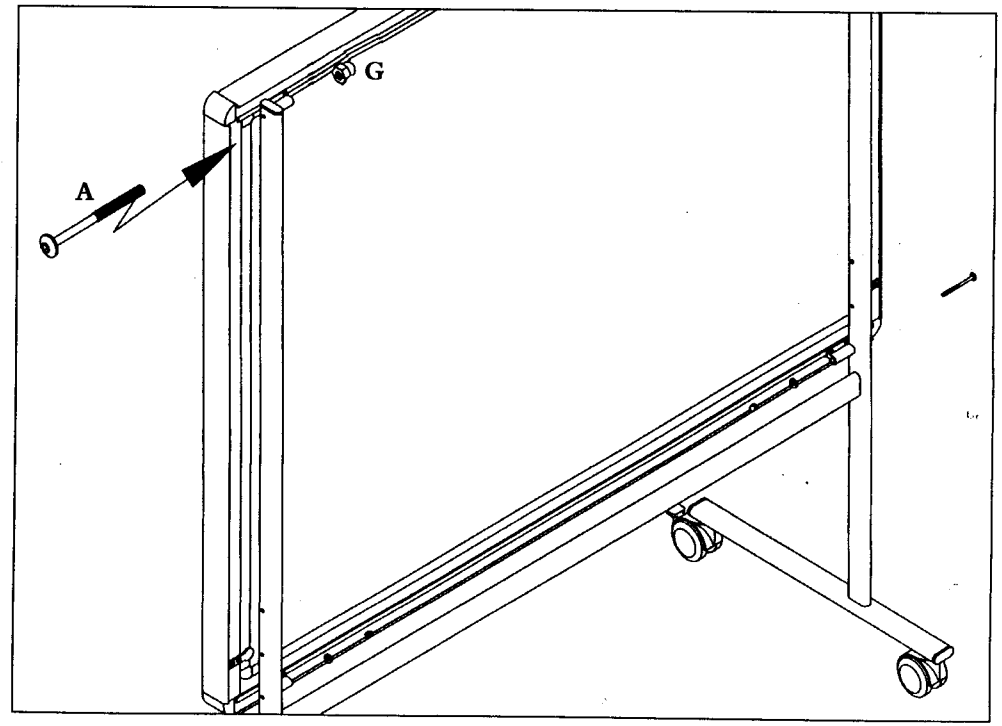
G
A

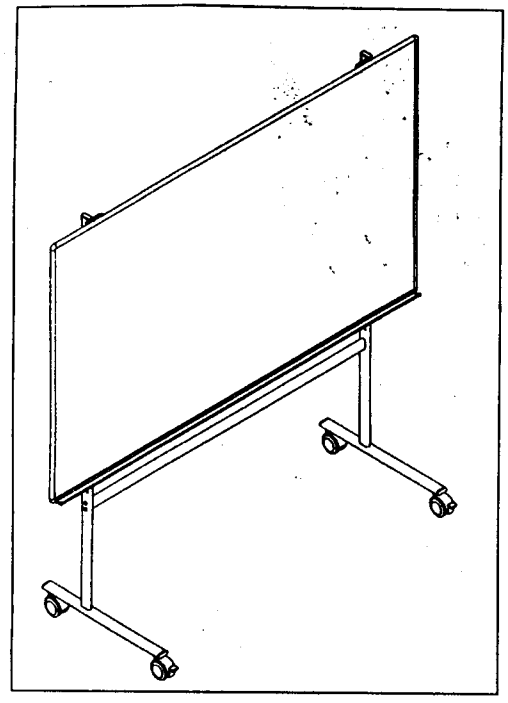

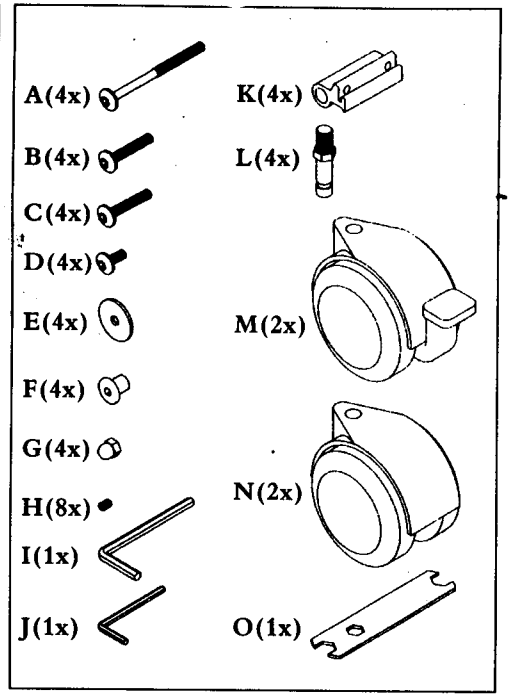
A(4x)
B(4x)
C(4x)
D(4x)
E(4x)
F(4x)
G(4x)
H(8x)
I(1x)
J(1x)
K(4x)
L(4x)
M(2x)
N(2x)
O(1x)

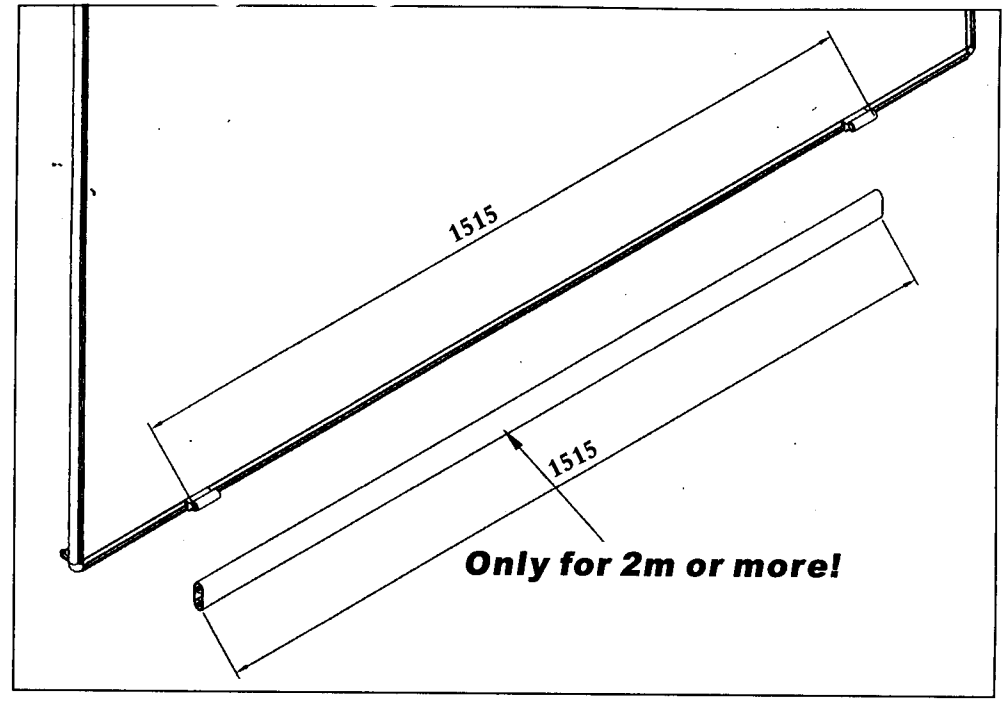
1515
1515
Only for 2m or more!

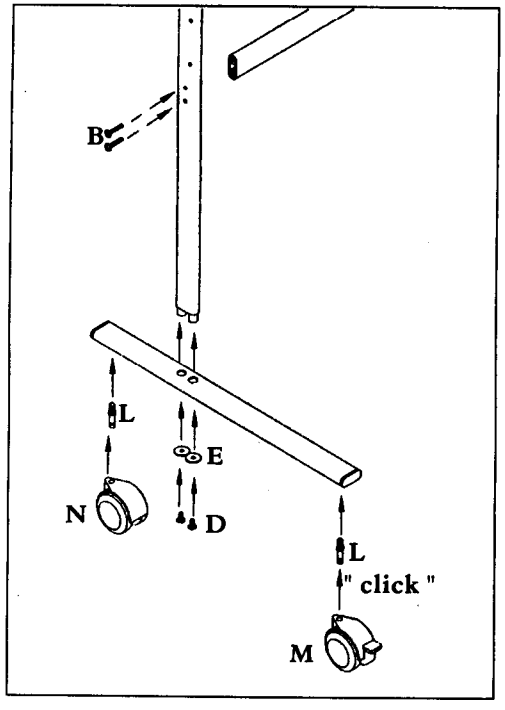
B
L
E
N
D
L
" click "
M

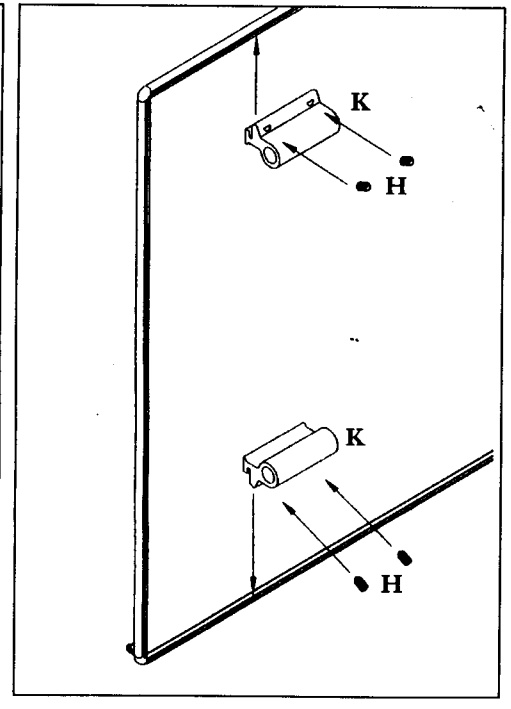
K
H
K
H

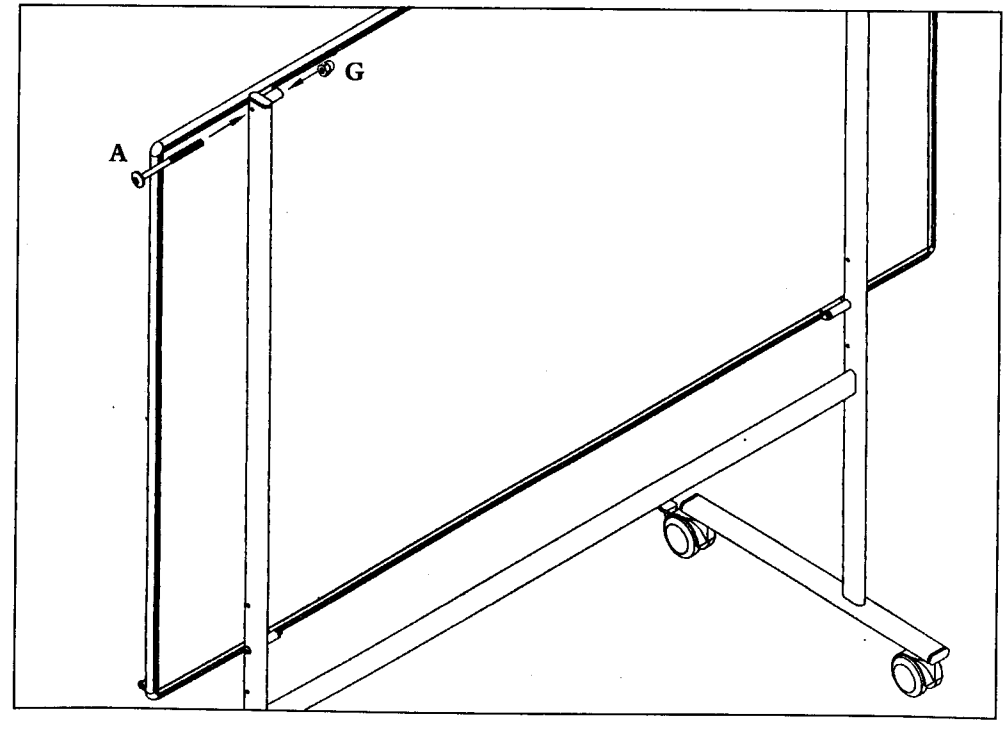
G
A

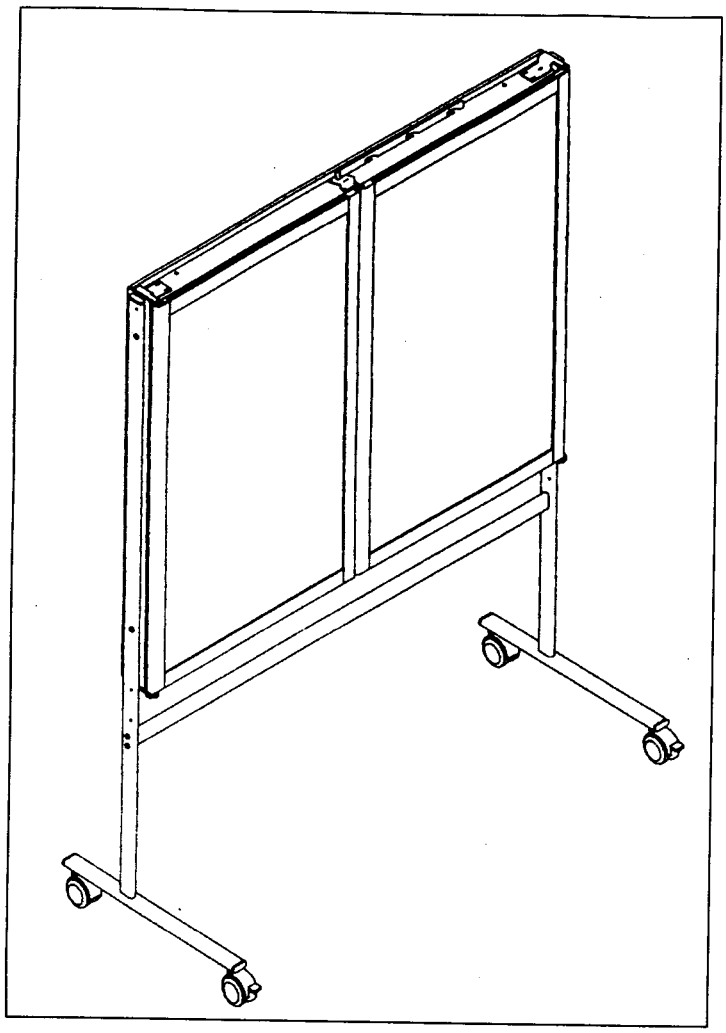

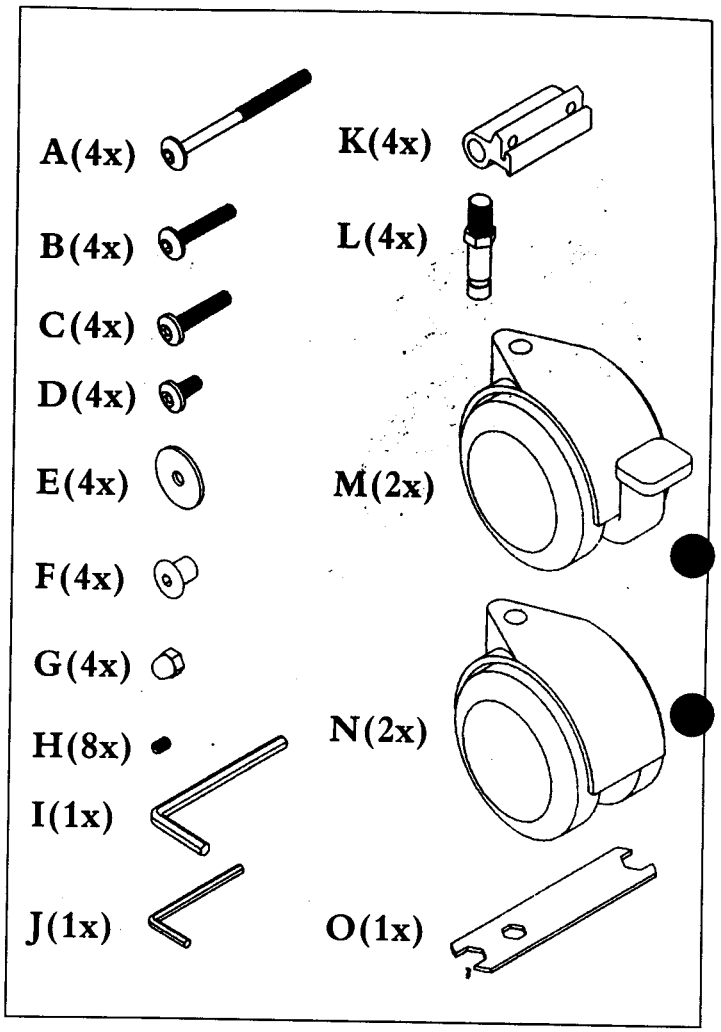
A(4x)
B(4x)
C(4x)
D(4x)
E(4x)
F(4x)
G(4x)
H(8x)
I(1x)
J(1x)
K(4x)
L(4x)
M(2x)
N(2x)
O(1x)

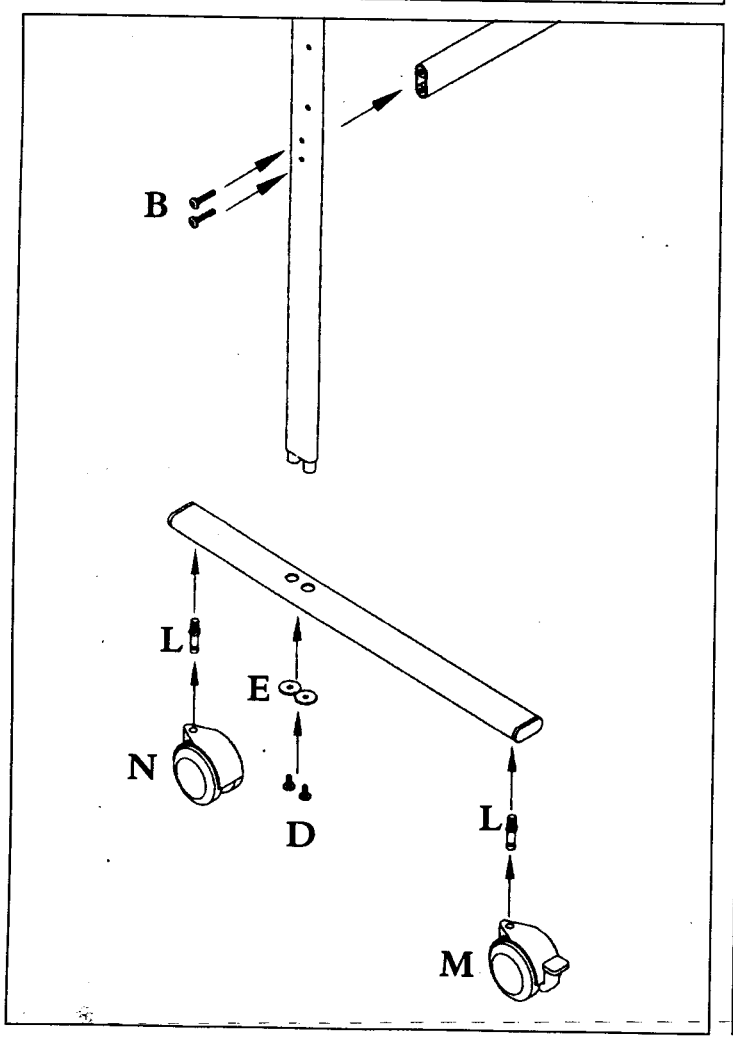
B
L
E
N
D
L
M

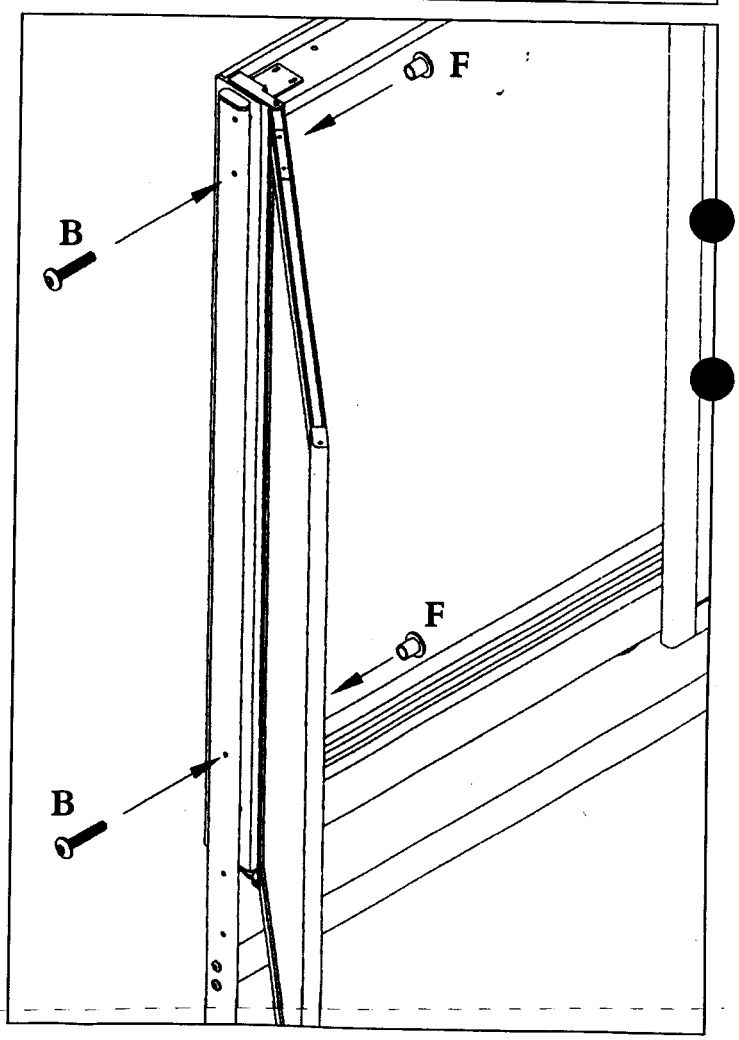
F
B
F
B