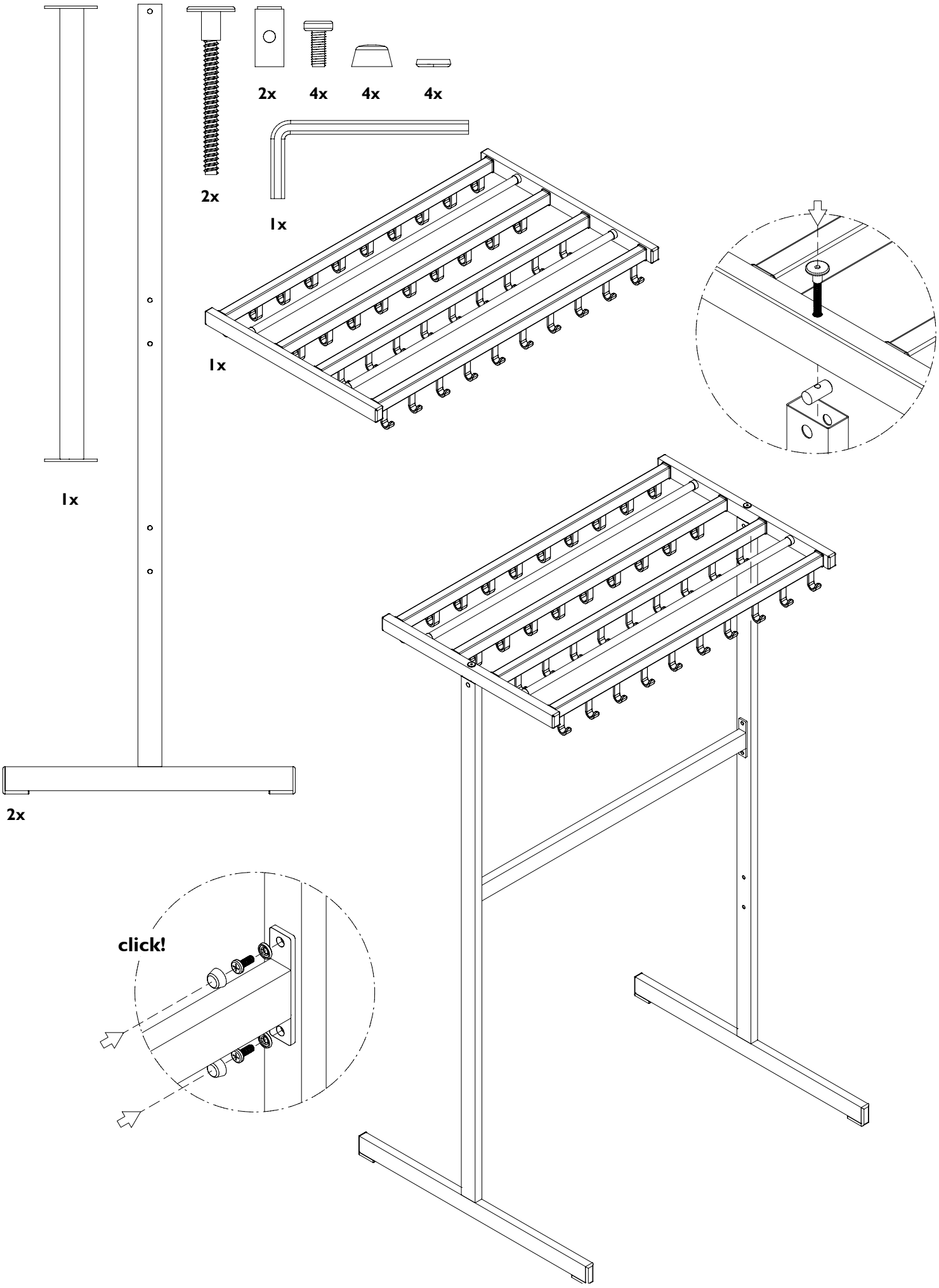
2x
2x
4x
4x
4x
1x
1x
1x
2x
click!