1

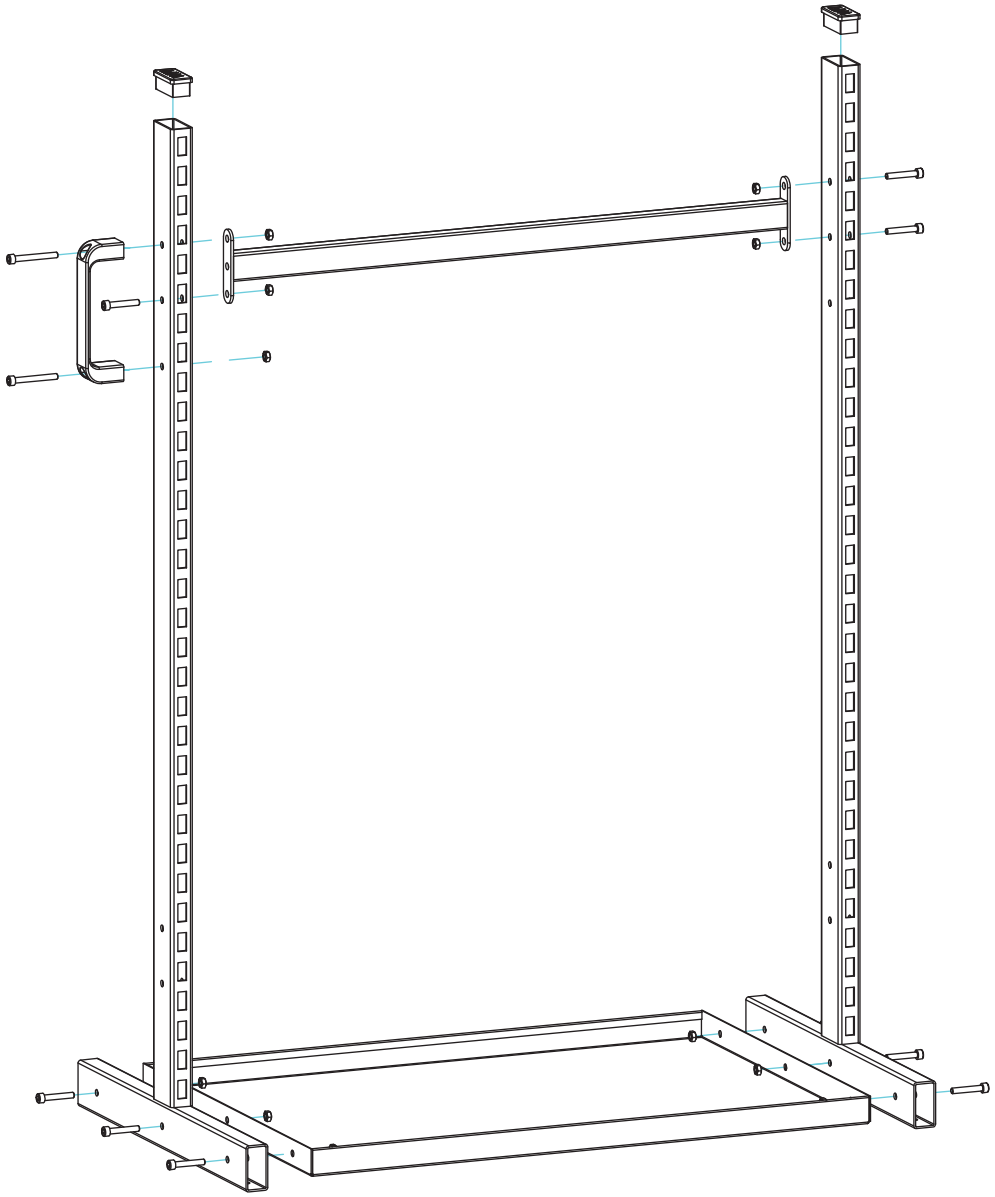

2

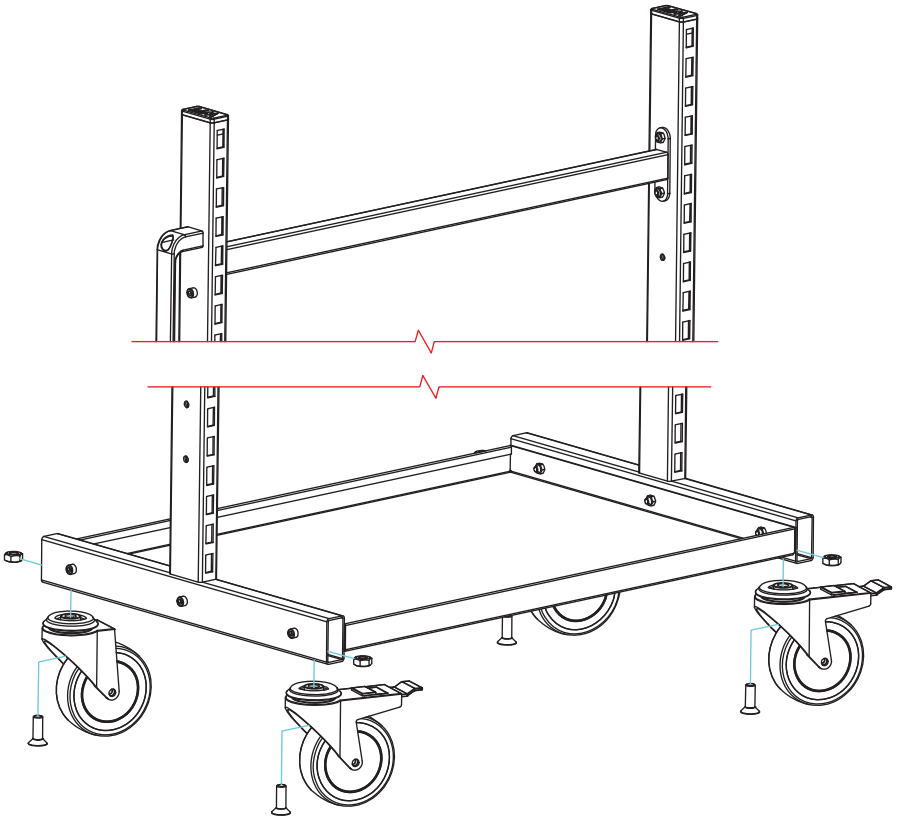
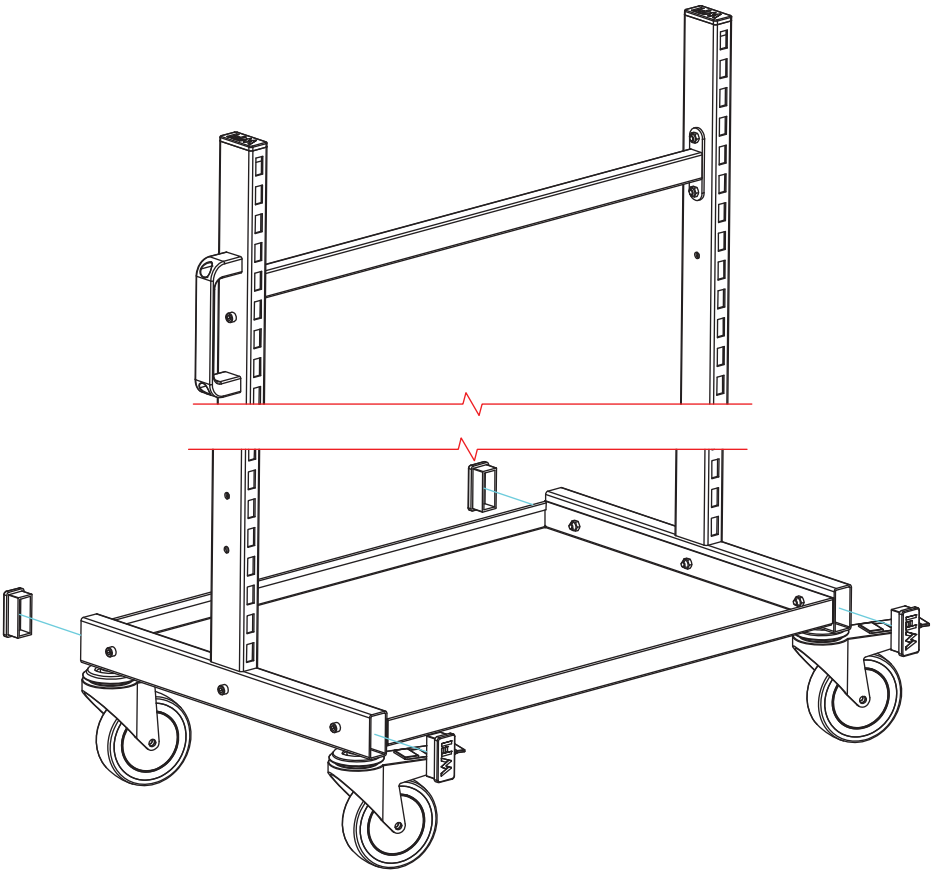
3